SENSOTEC Portfolio

Smarte Sensorlösungen für Leuchtenein- und anbau

- ✓ Integration Steuersysteme DALI-2
- ✓ Vernetzte wireless Anwendungen
- ✓ Stand-Alone-Lösungen

steinel

Produktfamilien

Das SENSOTEC Portfolio von STEINEL Solutions bietet Leuchtenherstellern eine flexible und einfach zu installierende Lösung, um Leuchten mit präziser Sensor-Intelligenz auszustatten – ohne Kompromisse im Design.

Monoblock

Application Controller

Monoblock-Sensoren sind kompakte Sensoren mit hochentwickelter HF-Antennentechnik und integrierten Steuerungen. Sie ermöglichen eine einfache und energieeffiziente lokale Leuchten-Steuerung.

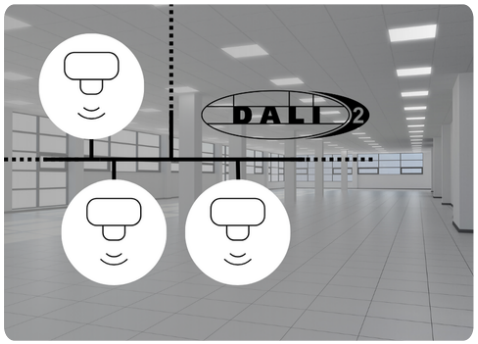

IPD

Input Device

IPD-Sensoren erfassen als DALI-2 Input Devices zuverlässig Präsenz, Bewegung und Umgebungslicht. Sie integrieren sich in Gebäude-Management-Systeme und sorgen für eine effiziente Steuerung moderner Beleuchtung.

NET wireless Mesh

Application Controller

NET-Sensoren vernetzen sich drahtlos über Mesh-Netzwerke von Drittanbietern wie Bluetooth oder Wirepas. Sie lassen sich bequem per App konfigurieren und steuern direkt angeschlossene DALI-Leuchten.

Gründe für STEINEL Sensoren

STEINEL steht für Qualität: Sensorqualität und Produktlebensdauer. Entdecken Sie intelligente Sensorlösungen für die bedarfsgerechte Steuerung moderner Beleuchtungsanlagen.

- Zertifiziert nach DALI-2, kombinierbar mit allen weiteren nach diesem Standard zertifizierten Tools
- Kleine und kompakte Leuchtenein- und anbausensoren für unsichtbares Verbauen in der Leuchte
- Für verschiedene Ecosysteme verfügbar
- PIR & HF-Technologien aus einer Hand bringen gleiches Design und reduzierte Schnittstellen
- Funk- und Sensortechnologie kombiniert
- STEINEL ist bewährter europäischer Sensorlieferant

Monoblock (Application Controller)

Die Monoblock-Sensoren sind kompakte Sensoren mit hochentwickelter HF-Antennentechnik und integrierten Steuerungen. Die integrierte Steuerung ermöglicht eine präsenz- und helligkeitsabhängige Regelung der angeschlossenen Leuchte.

Monoblock-Sensoren

- **Verlässliche HF-Präsenz-Sensoren für Leuchteneinbau**
- **Einfache Steuerung von Einzelleuchten**
- **Relais-Ausgang (230V), DALI-Ausgang mit Lichtregelung**
- **Zubehör: Service-und Benutzer-Fernbedienung**

Patchantenne | max. 5m Erfassungsbereich

MB HF1 COM1

Integrierte Steuerung des
230V Relais

MB HF1 DALI-2

DALI-Steuerung mit
Konstantlicht-Regelung

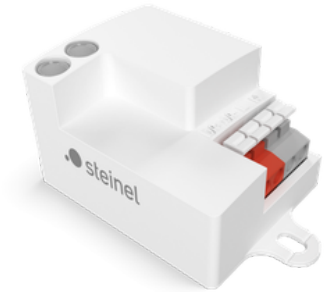

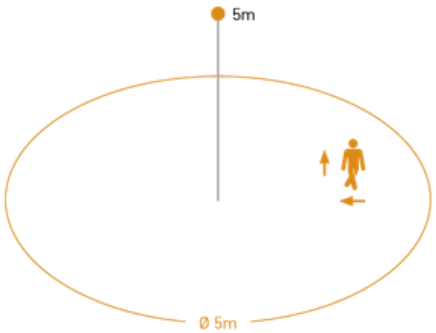

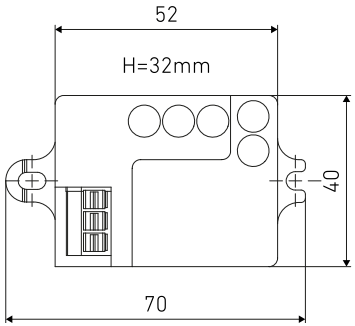

Stabantenne | max. 8m Erfassungsbereich

MB HF2 COM1

Integrierte Steuerung des
230V Relais

MB HF2 DALI-2

DALI-Steuerung mit
Konstantlicht-Regelung

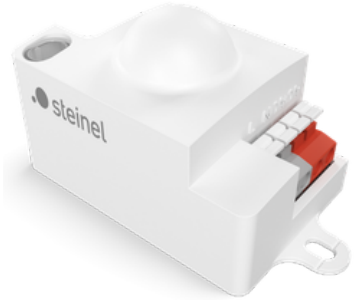

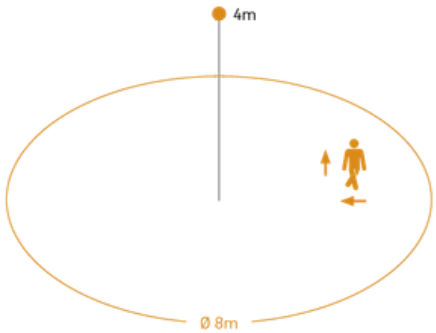

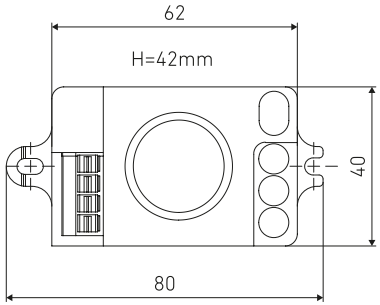

IPD (Input Device)

IPD-Sensoren erfassen zuverlässig Präsenz, Bewegung sowie Umgebungslicht. Als DALI-2 Input Devices integrieren sie sich in Gebäude-Management-Systeme und sorgen für eine effiziente Steuerung moderner Beleuchtungslösungen.

IPD-Sensoren

- **Bewährte PIR oder HF-Präsenz-Sensoren für Leuchteneinbau**
- **DALI-2 Eingabegerät für Präsenz (Typ3) und Licht (Typ4)**
- **Produkte für Büros, Treppenhäuser, Parkhäuser**

HF2

HF-Sensormodul mit einem Erfassungsbereich bis 8m und einer max. Höhe von 3.5m. Die Präsenz-Erfassung erfolgt durch Glas und nicht-metallische Materialien. Ideal für im Inneren von Leuchten.

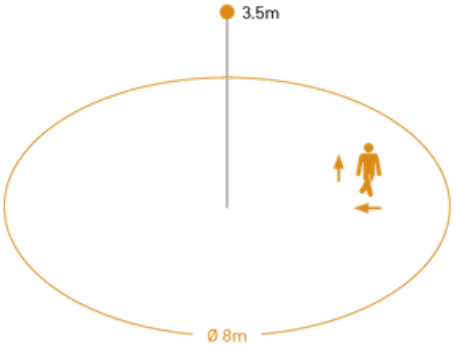

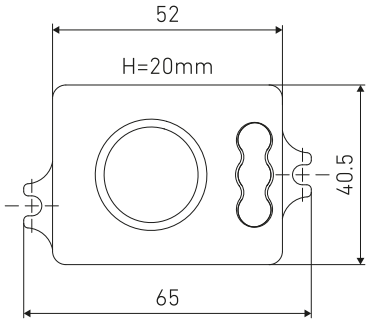

IPD-Sensoren Highbay

- **Reichweitenstarke, zuverlässige PIR-Sensoren für Highbay-Anwendungen**
- **Optimiert für Montagehöhen bis zu 14m**
- **Optimiert für runde und schmale, lange Erfassungsbereiche**

HB PIR 3360

Reichweitenstarker, zuverlässiger Bewegungsmelder, ideal für hohe Decken in Industriehallen oder Gewerbeimmobilien. Montagehöhen von bis zu 14m und einem maximalen Erfassungsbereich mit 36m Durchmesser. Überwachung von bis zu 1000qm.
Anschluss: Zhaga

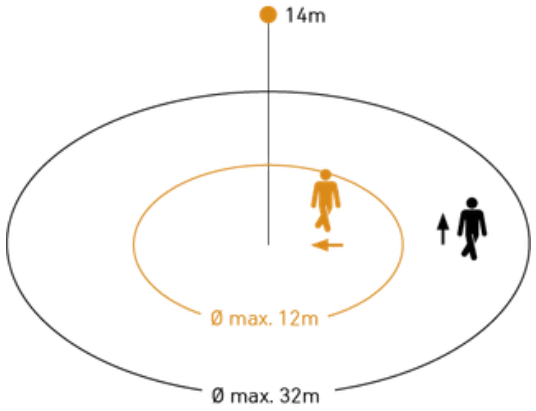

HB PIR 345

Highbay Bewegungsmelder überwacht verlässlich einen rechteckigen Erfassungsbereich bis zu 30x4m und einer Montagehöhe von 14m. Ideal für eine Erfassung aus grossen Höhen in Lagerhallen, Hochregallager, Maschinenhallen, Abfertigungs- und Wartehallen.
Anschluss: Zhaga

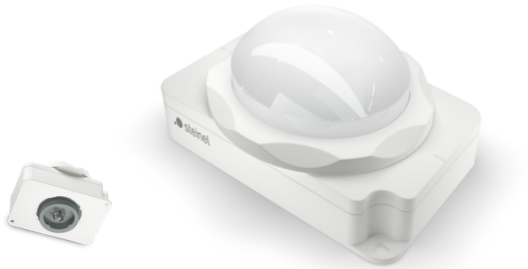

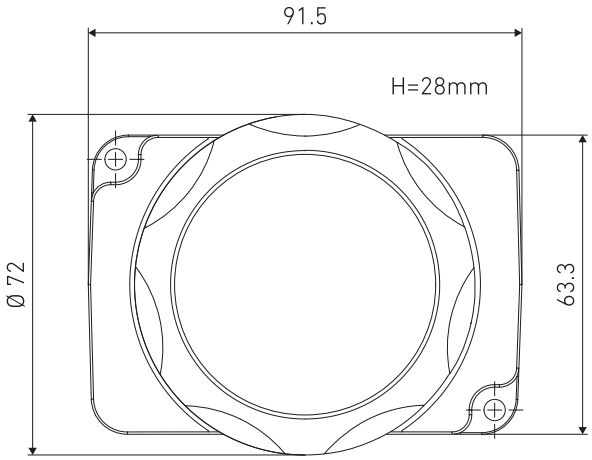

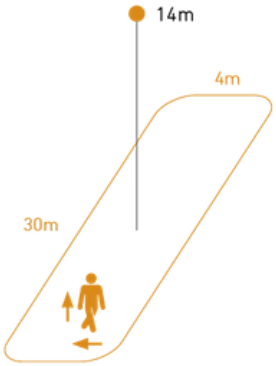

NET wireless Mesh (Application Controller)

NET-Sensoren vernetzen sich drahtlos über Mesh-Netzwerke von Drittanbietern wie Bluetooth oder Wirepas, lassen sich bequem per App konfigurieren und steuern direkt angeschlossene DALI-Leuchten.

NET-Sensoren

- **Bewährte PIR- oder HF-Präsenz-Sensoren mit Konstantlichtregelung**
- **DALI-Interface/Steuerung**
- **Produkte für Büros, Treppenhäuser, Parkhäuser**

PIR

Der unauffällige PIR-Präsenzmelder mit einem Erfassungsbereich von 4x4m (Bewegung 6x6m) ist ein kompakter, verlässlicher Leuchteneinbau-Sensor für Anwendungen bis zu einer max. Höhe von 5m.

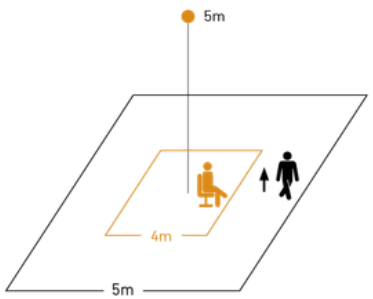

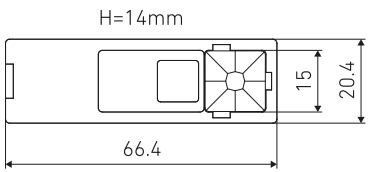

HF2

Das HF-Sensormodul hat einen Erfassungsbereich bis 8m bei einer max. Höhe von 3.5m. Die Präsenz-Erfassung erfolgt durch Glas und nicht-metallische Materialien. Ideal für im Inneren von Leuchten.

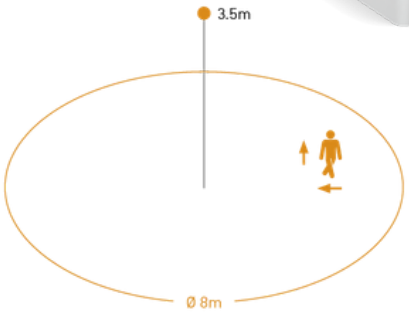

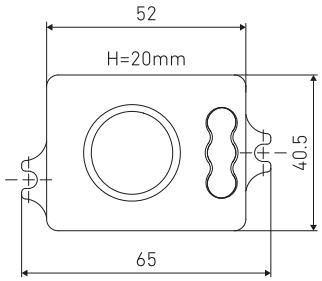

Extension

Der Extension dient zur Erweiterung des Bluetooth Mesh Netzwerkverbundes und ist für DALI-Leuchten ohne Sensorik gedacht.

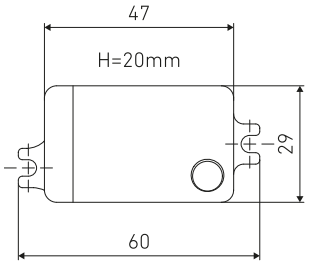

NET-Sensoren Highbay

- **Reichweitenstarke, zuverlässige PIR-Sensoren für Highbay-Anwendungen**
- **Optimiert für Montagehöhen bis zu 14m**
- **Optimiert für runde und schmale, lange Erfassungsbereiche**

HB PIR 3360

Reichweitenstarker, zuverlässiger Bewegungsmelder, ideal für hohe Decken in Industriehallen oder Gewerbeimmobilien. Montagehöhen von bis zu 14m und einem maximalen Erfassungsbereich mit 36m Durchmesser. Überwachung von bis zu 1000qm.

HB PIR 345

Highbay Bewegungsmelder überwacht verlässlich einen rechteckigen Erfassungsbereich bis zu 30x4m und einer Montagehöhe von 14m. Ideal für eine Erfassung aus grossen Höhen in Lagerhallen, Hochregallager, Maschinenhallen, Abfertigungs- und Wartehallen.

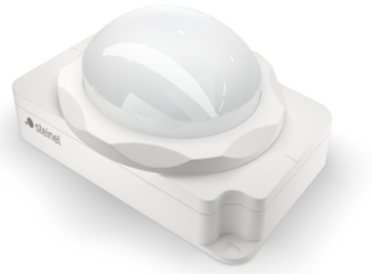

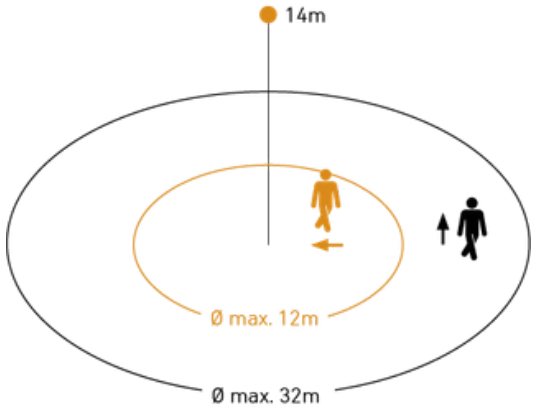

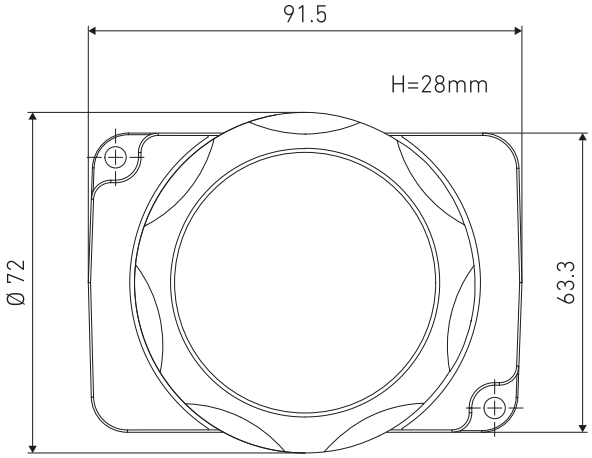

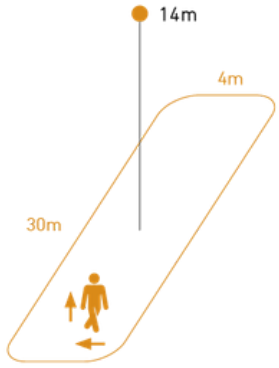

Anschlussvarianten

Beide Highbay-Sensoren sind verfügbar in den Versionen Wire und Intra mit Litzen für den Leuchteneinbau und als Zhaga-Variante für den Leuchtenanbau.

Wire

Zhaga

Intra

NET-Sensoren Ecosysteme

- **Zuverlässige Steuerung der Sensoren via Fernzugriff und vor Ort über Funkverbindung**
- **Konfiguration und Verwaltung der Sensoren via Desktop-Anwendung oder mobile**
- **Endgeräte wie Tablets und Smartphones**

Dank der Kompatibilität der jeweiligen SENSOTEC-Sensoren mit verschiedenen Ecosystemen erhalten Sie maximale Flexibilität und eine breite Auswahl bei der Integration von Sensorlösungen. Der SENSOTEC-Sensor übernimmt die Steuerung der direkt angeschlossenen DALI-Leuchten, was eine effiziente und intelligente Lichtsteuerung ermöglicht.

Technology Partner SILVAIR

INGY

CASAMBI

SENSOTEC im Einsatz

- Bewährte Sensorik
- Potenzial zur Reduktion unnötiger Beleuchtungszeiten
- Angepasst auf Kundenbedürfnisse
- Einfache Inbetriebnahme
- Online Datenauslese

SENSOTEC überzeugt als Gesamtpaket für verschiedene Anwendungsfälle. Ein Auszug aus unseren Referenzen:

Gerne beraten wir Sie zum SENSOTEC Portfolio.

Nehmen Sie mit uns Kontakt auf.

+41 (0) 55 418 21 11

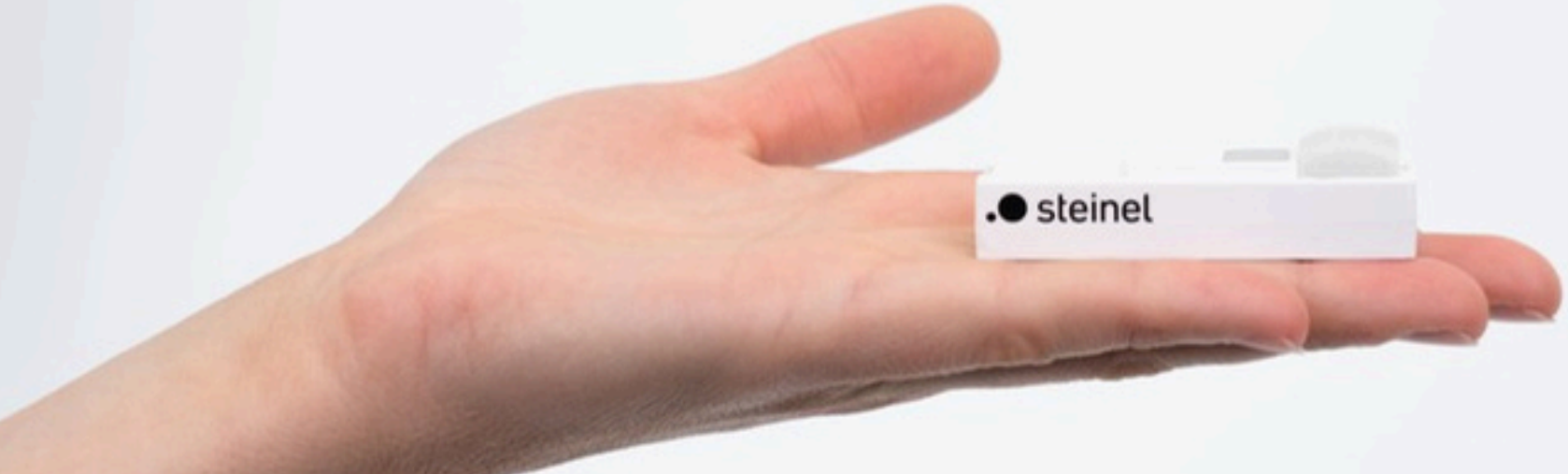

steinel